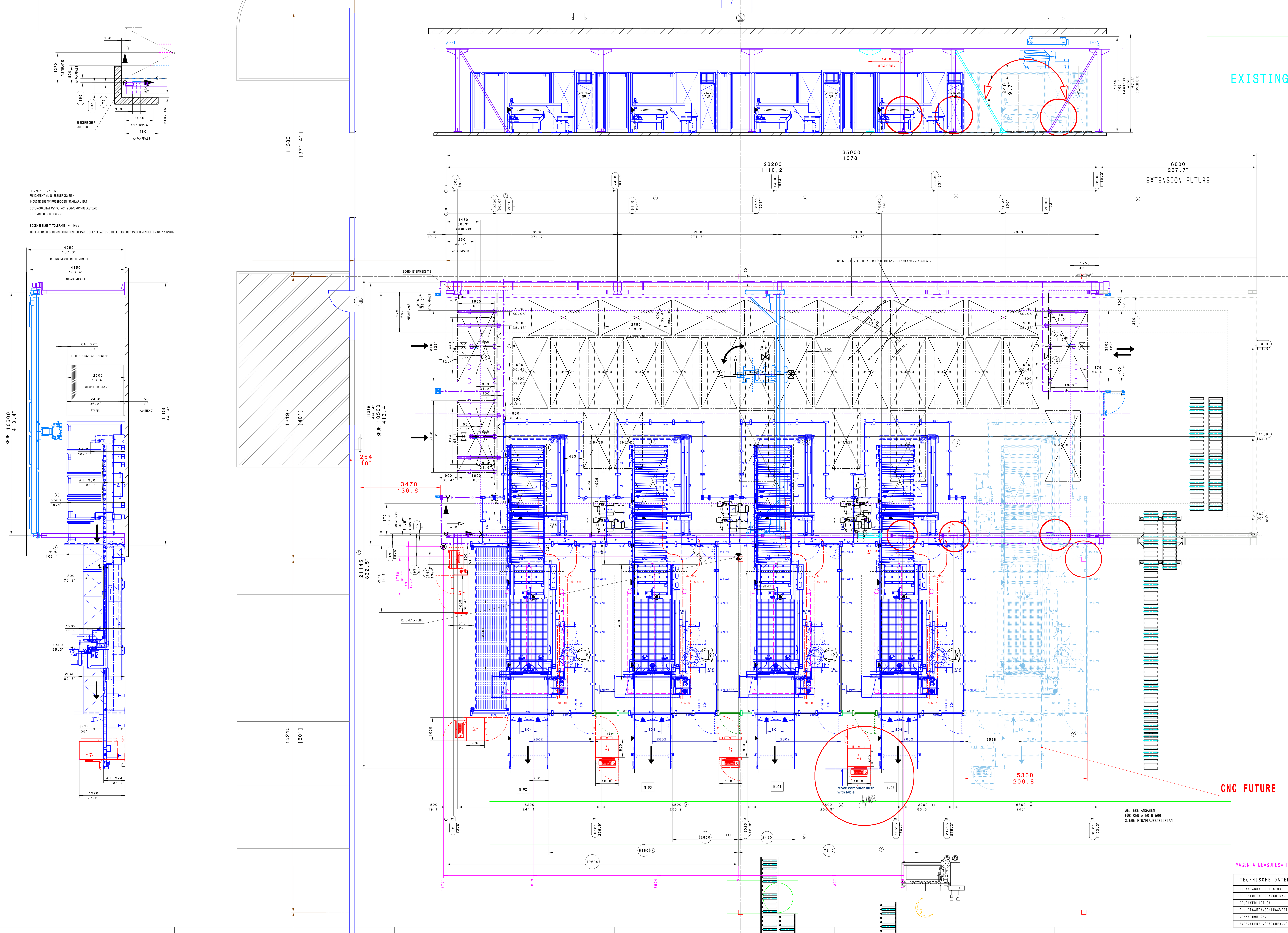

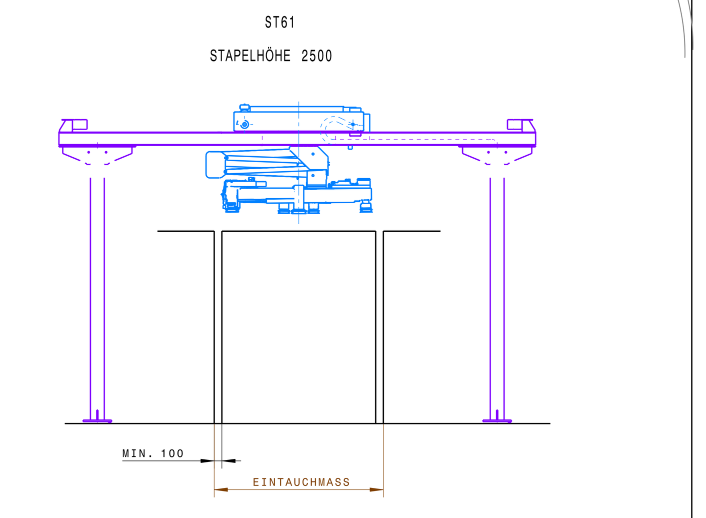

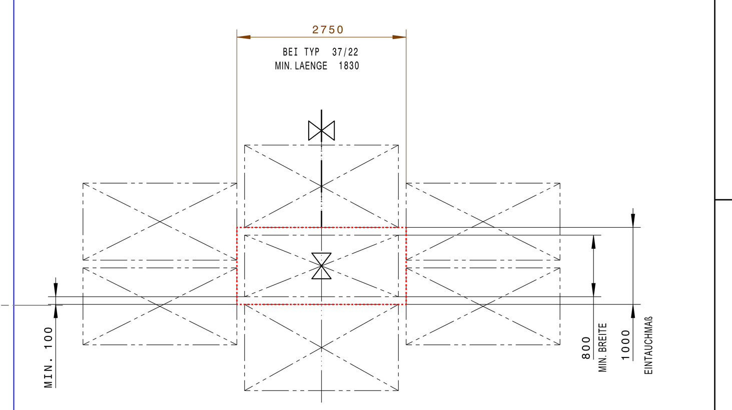

DRAWING APPROVED

ENTWURF / SKETCH
TB60STE
30.01.2020

M.01 STORETEQ S-200
TLF212/25/11..............0-286-22-1283....HOMAG BU AUTOMATION

M.02 CENTATEQ N-500...........0-250-80-4391....HOMAG BU CNC
BHP100/VANTAGE 510 C3R

M.03 CENTATEQ N-500...........0-250-80-4397....HOMAG BU CNC
BHP100/VANTAGE 510 C3R

M.04 CENTATEQ N-500...........0-250-80-4389....HOMAG BU CNC
BHP100/VANTAGE 510 C3R

M.05 CENTATEQ N-500...........0-250-80-4390....HOMAG BU CNC
BHP100/VANTAGE 510 C3R

MAGENTA MEASURES= POSITION OF COMPRESSED AIR CONNECTION/MAINTENANCE UNIT

TECHNISCHE DATEN		M.01	M.02	M.03	M.04	M.05
GESAMTABSAUGELEISTUNG CA.	M3/H	XXXXX	8310	8310	8310	8310
PRESSLUFTVERBRAUCH CA.	NL/MIN	550 -1200	1500	1500	1500	1500
DRUCKVERLUST CA.	PA	XXXXX	2200	2200	2200	2200
EL. GESAMTANSCHLUSSWERT CA.	KW	4	31	31	31	31
NENNSTROM CA.	A	11	47	47	47	47
EMPFOHLENE VORSICHERUNG	A	25	63	63	63	63

WIR BITTEN UM SOFORTIGE RUECKSENDUNG
DER GENEHMIGTEN ZEICHNUNG,
AENDERUNGEN BITTE GENAU VERMASSEN

DATUM: UNTERSCHRIFT KUNDE ....

HARTMARK | STORETEQ S-200+CNC

PROJEKT NR.:

OHNE UNSERE GENEHMIGUNG DARF DIESE ZEICHNUNG WEDER VERVIELFAELTIGT NOCH NACHGEZEICHNET NOCH DRITTEN ODER KONKURRENZ-FIRMEN ZUGAENGLICH GEMACHT WERDEN

BITTE ZUTREFFENDES ANKREUZEN — SCHALTSCHRANK - MASCHINE | SCHALTSCHRANK - SCHALTSCHRANK

VERLEGUNGSART DES VERBINDUNGSKABEL
- KUNDENSEITIG AUF DEM BODEN
- KUNDENSEITIG IM KABELKANAL
- KUNDENSEITIG IN HÖHE VON,...MM

AUSSENKANTE KETTENBAHN WERKSTÜCKÜBERSTAND "0" — WERKSTÜCKFESTKANTE (AUSSENKANTE WERKSTÜCK)
DRUCKLUFTANSCHLUSS — REFERENZPUNKT

A	601901106	13.11.19	Steiling
AB	AEND.NR.	DATUM	NAME
	Datum		NAME
BEARB.	22.10.2019		Pankiewicz
KTRL.	25.11.2019		Ubowski C.

ISO 2768 mK-E
EN ISO 13920 -BE
FARBCODETABELLE

M 1:50 — WERKSTOFF --- — GUSSMODELL — kg — dm²

AUFSTELLPLAN
HARTMARK TLF212/25/11

HOMAG

ZEICHNUNGS-NR.
5-600-76-3800

A0+1 — 060

(C) Copyright reserved